令和５年度 第19回鹿児島市新人剣道大会
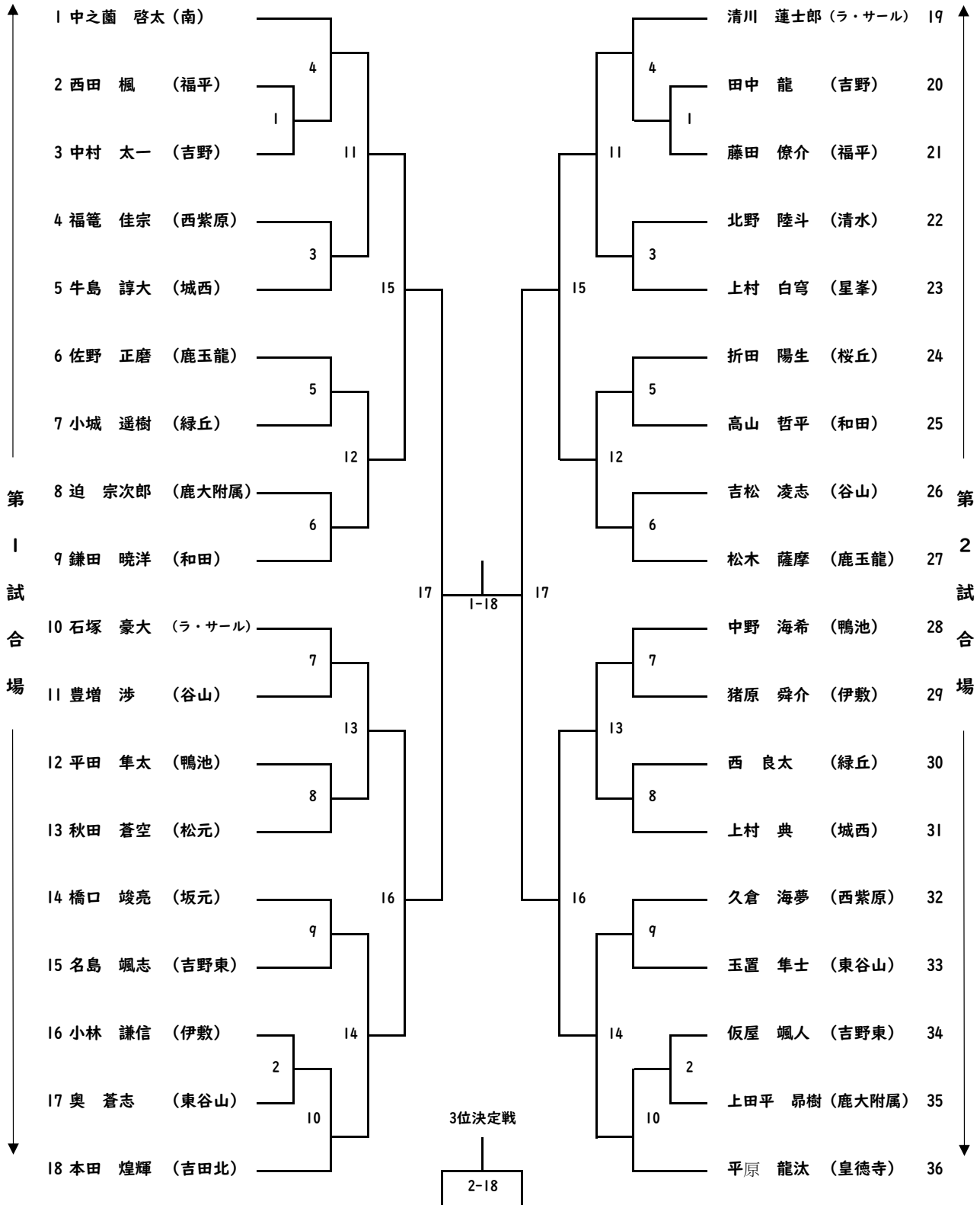
【 1 年 男 子 個 人 の 部 】