第61回鹿児島県中学校新人剣道大会組合せ（男子の部）

期　日　平成29年12月10日（日）
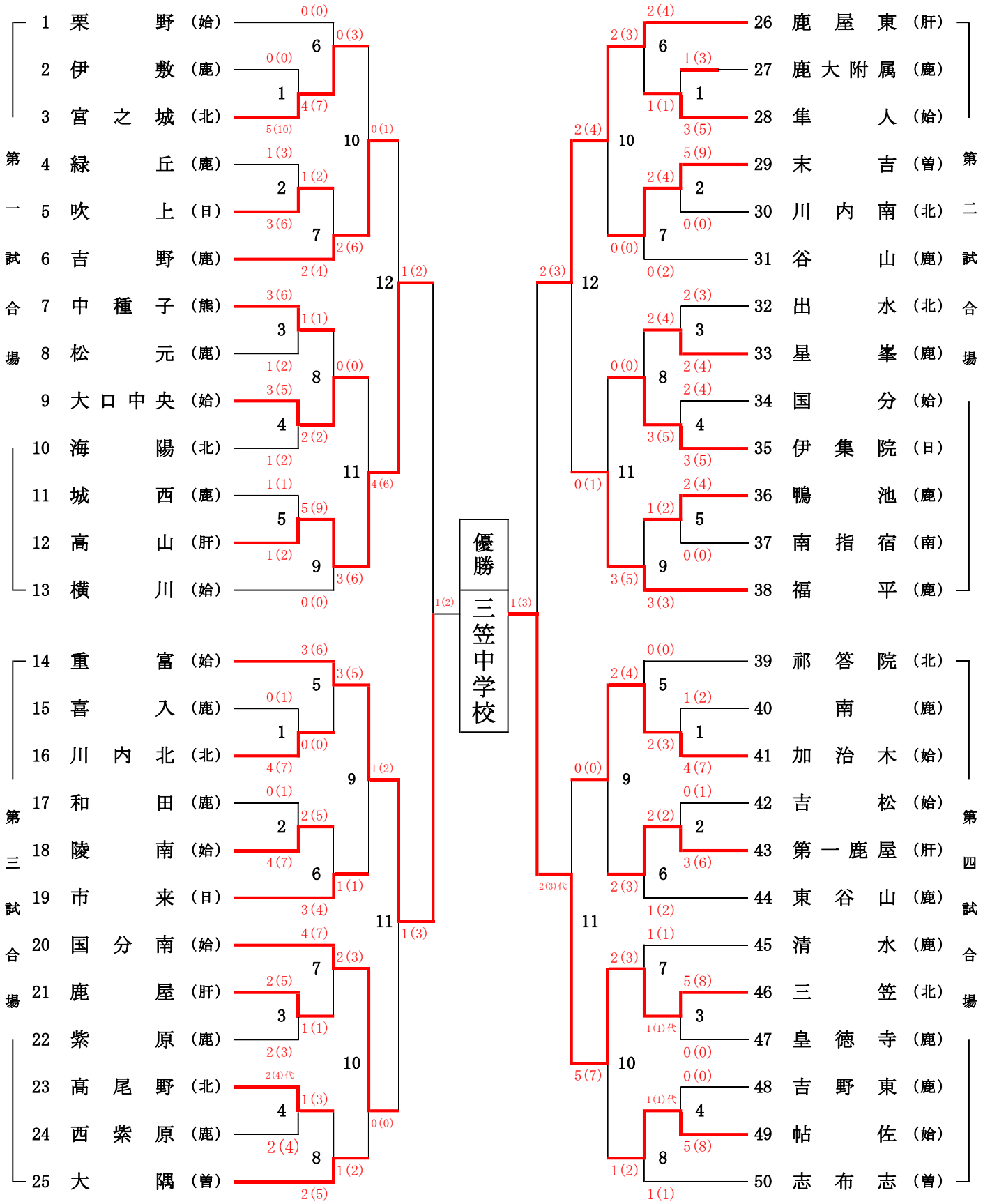
会　場　いちき串木野市総合体育館