平成29年度鹿児島県中学校剣道大会組合せ （男子の部）

期　日　平成29年5月14日（日）
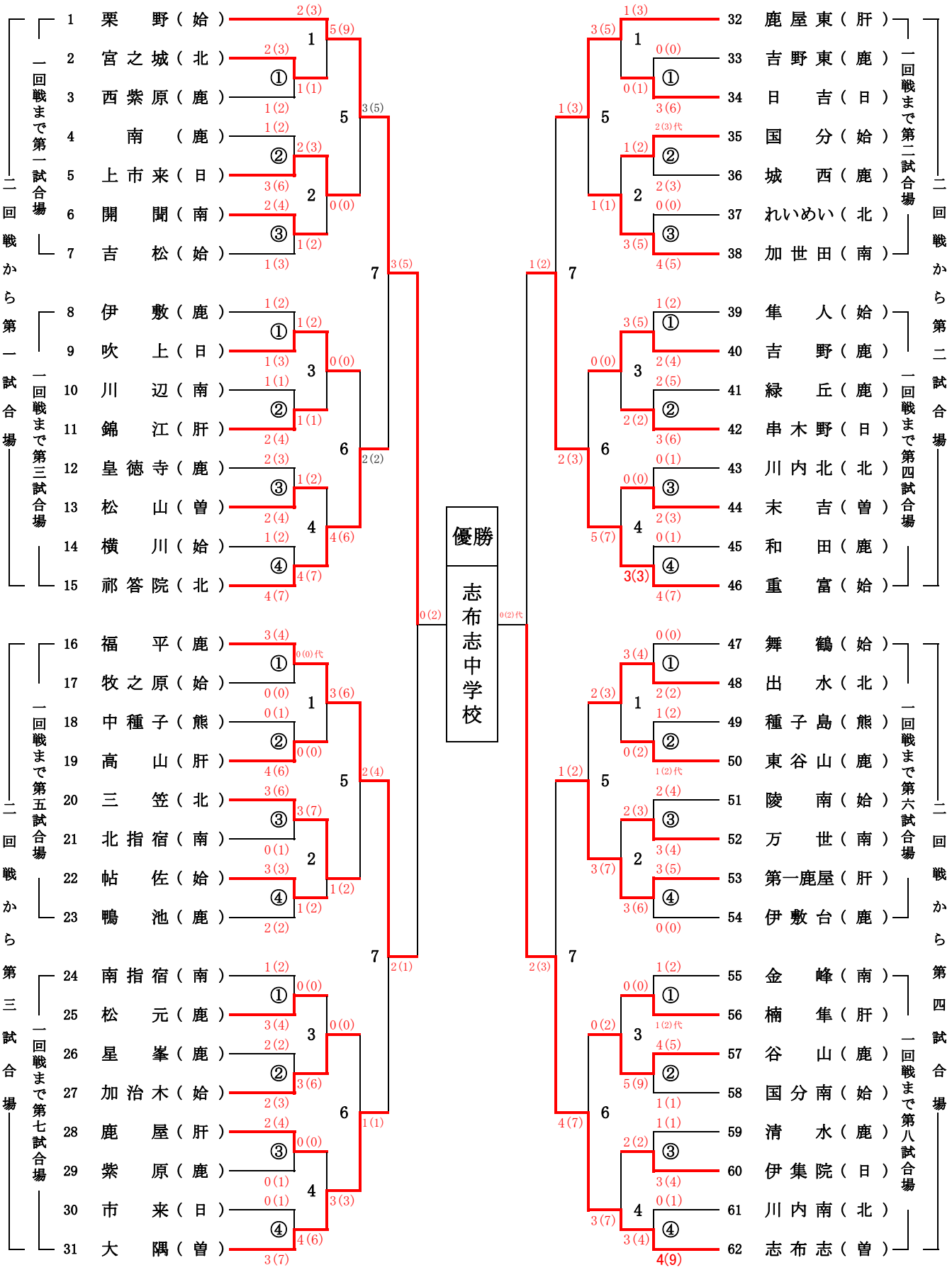
場　所　いちき串木野市総合体育館