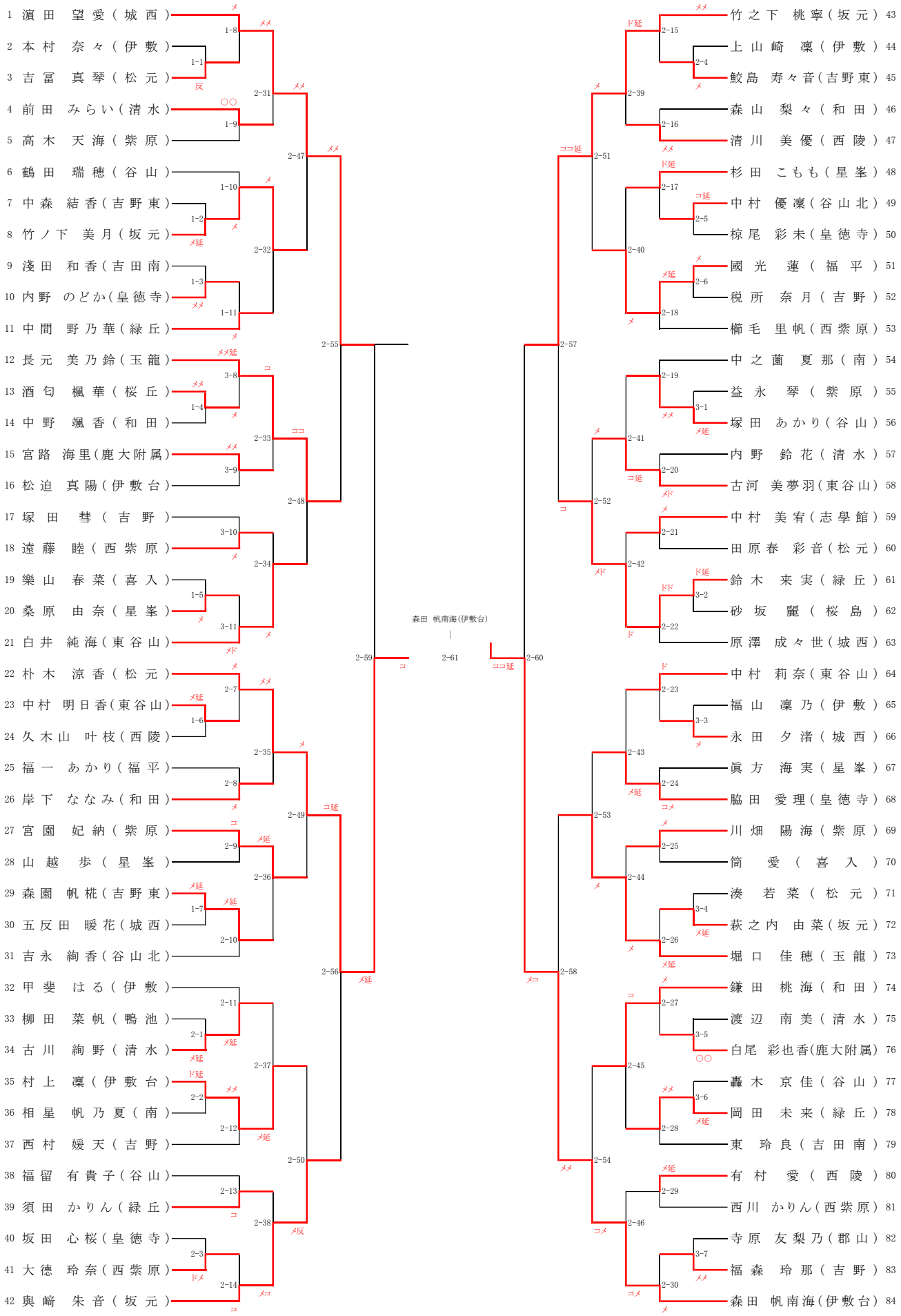平成29年度　鹿児島市郡中体連総合体育大会剣道競技【女子個人】